2 Шестеренные насосы группы 20

20AC ... X086

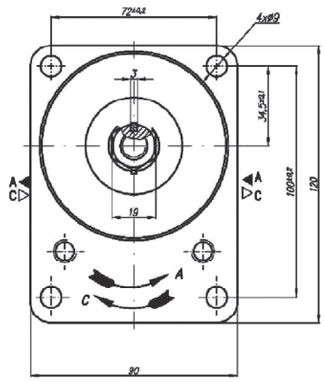

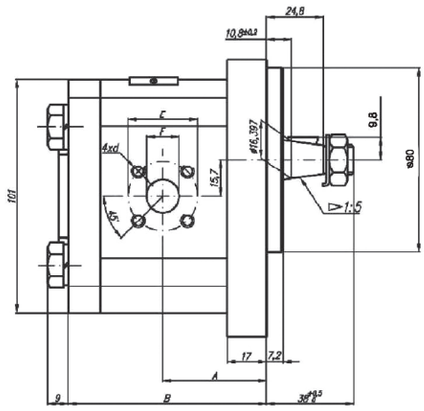

Код	Рабочий объём	Расход		Давление	Макс. частота вращения	Размеры							
		при 1500 об/мин	при макс. об/мин	P_{nom}	n	A	B	Вход			Выход		
	см³/об	л/мин	л/мин	бар	об/мин	mm	mm	M	G	G1	M	G	G1
20A(C)4,5X086	4.5	6,14	14,33	250	3500	39,8	78	M20-1,5	G1/2		30,2	13,1	M6-6H
20A(C)6,3X086	6,3	8,69	20,29	250	3500	41	81						
20A(C)8,2X086	8,2	11,32	26,40	250	3500	43,1	83,9						
20A(C)10X086	10	13,95	32,55	250	3500	47,5	87		G3/4				
20A(C)11X086	11,3	15,76	36,78	250	3500	47,5	89						
20A(C)12X086	12	16,92	39,48	250	3500	47,5	90,3						
20A(C)14X086	14	19,95	46,55	250	3500	47,5	93,4						
20A(C)15X086	15	21,60	36,00	250	2500	47,5	95						
20A(C)16X086	16	23,04	38,40	250	2500	47,5	96,5						
20A(C)19X086	19	27,36	45,60	200	2500	47,5	101,5					14,2	
20A(C)22X086	22	31,68	42,24	180	2000	55	106,5			G1			
20A(C)25X086	25	36,00	48,00	160	2000	57,2	111,4						

20AC ... X102N

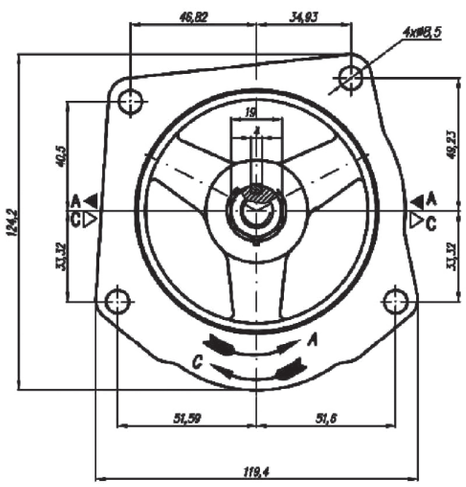

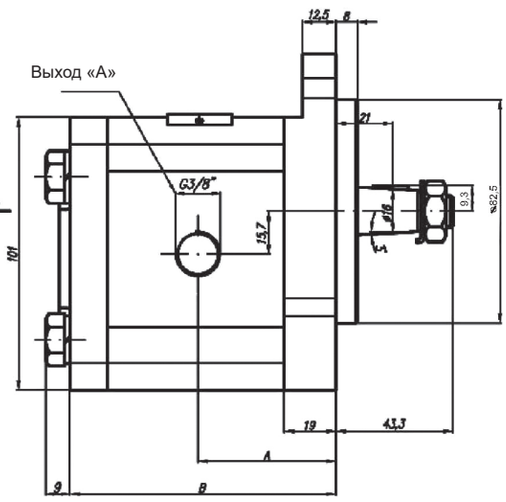

Код	Рабочий объём	Расход		Давление	Макс. частота вращения	Размеры							
		при 1500 об/мин	при макс. об/мин	P_{nom}	n	A	B	Вход			Выход		
	см³/об	л/мин	л/мин	бар	об/мин	mm	mm	M	G	G1	M	G	G1
20A(C)15X102	15	21,60	36,00	250(175*)	2500	51	96,9	40	19	M6-6H		G3/8	
20A(C)16X102	16	23,04	38,40	250(175*)	2500	51	98,5						
20A(C)25X102	25	36,00	48,00	250(175*)	2000	59,2	113,4						